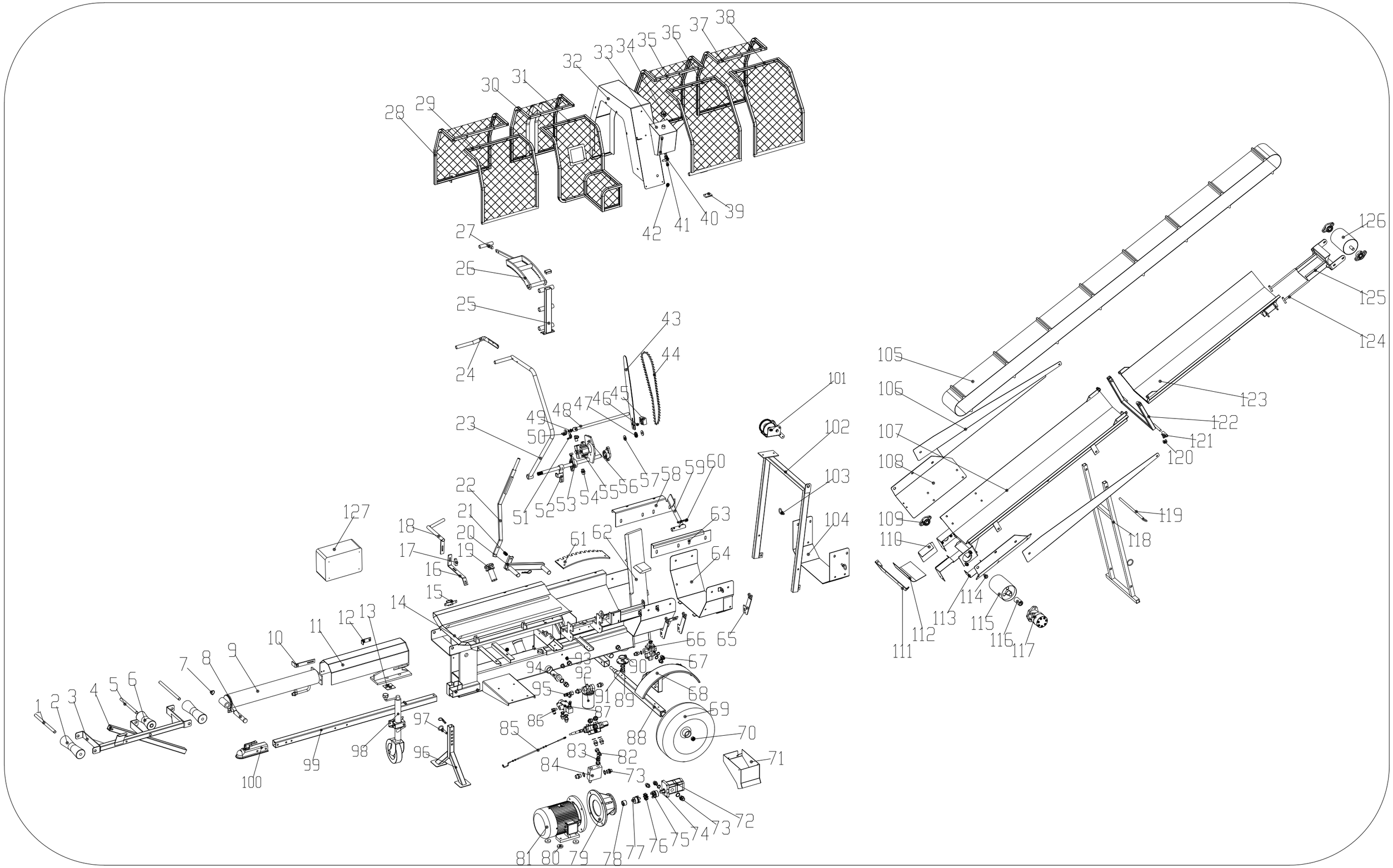
28
29
30
31
32
33
34
35
36
37
38
39
40
41
42
27
26
25
24
43
44
45
46
47
48
49
50
23
51
52
53
54
55
56
57
58
59
60
22
21
20
19
18
17
16
15
127
61
62
63
64
14
13
12
11
10
9
8
7
6
5
4
3
2
1
65
66
67
68
69
70
71
72
73
74
75
76
77
78
79
80
81
82
83
84
85
86
87
88
89
90
91
92
93
94
95
96
97
98
99
100
101
102
103
104
105
106
107
108
109
110
111
112
113
114
115
116
117
118
119
120
121
122
123
124
125
126