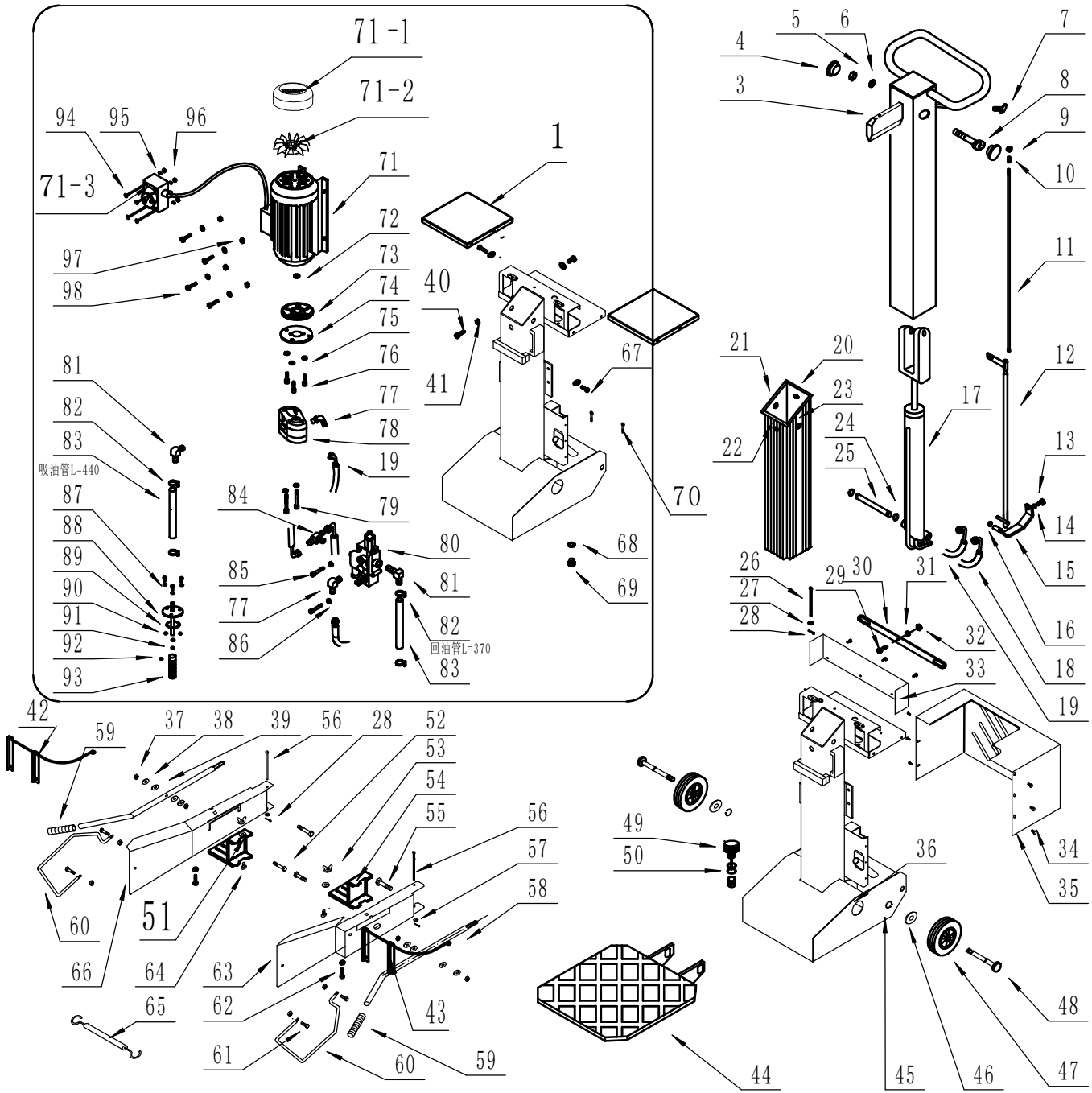
71-1
71-2
71-3
吸油管L=440
回油管L=370