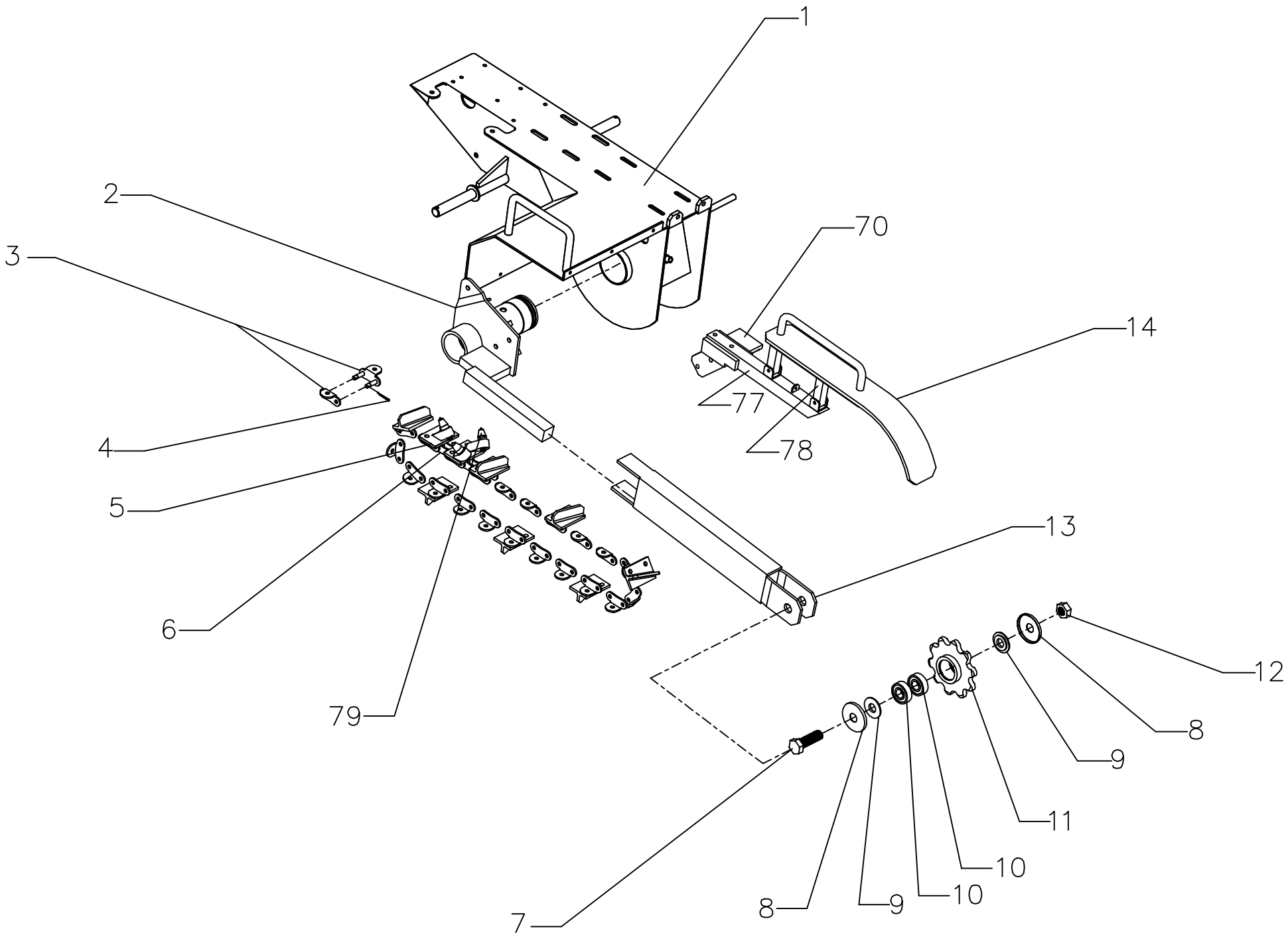
1
2
3
4
5
6
79
70
77
78
14
13
12
8
9
11
10
10
9
8
7

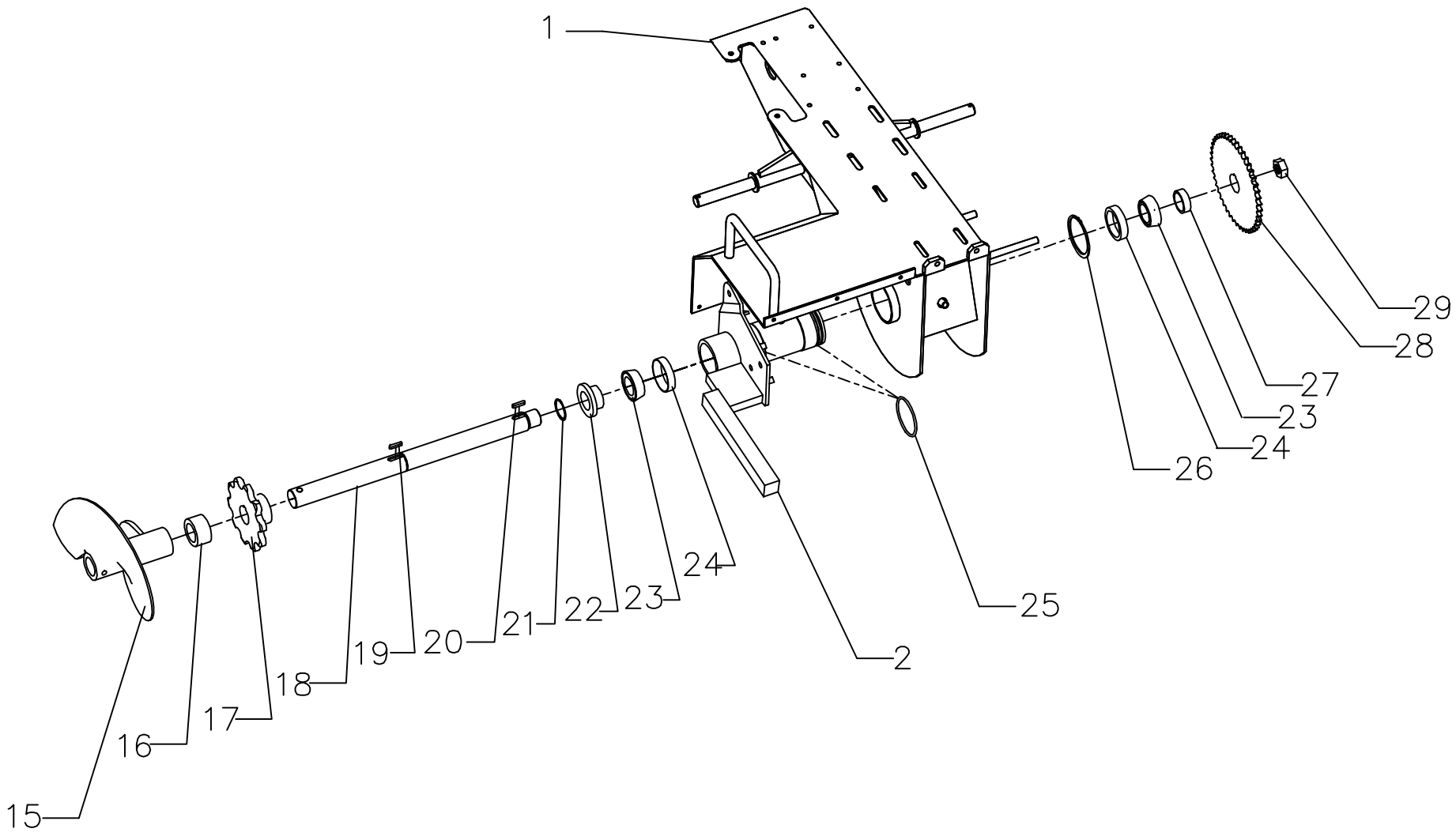
1
29
28
27
23
24
26
25
2
24
23
22
21
20
19
18
17
16
15

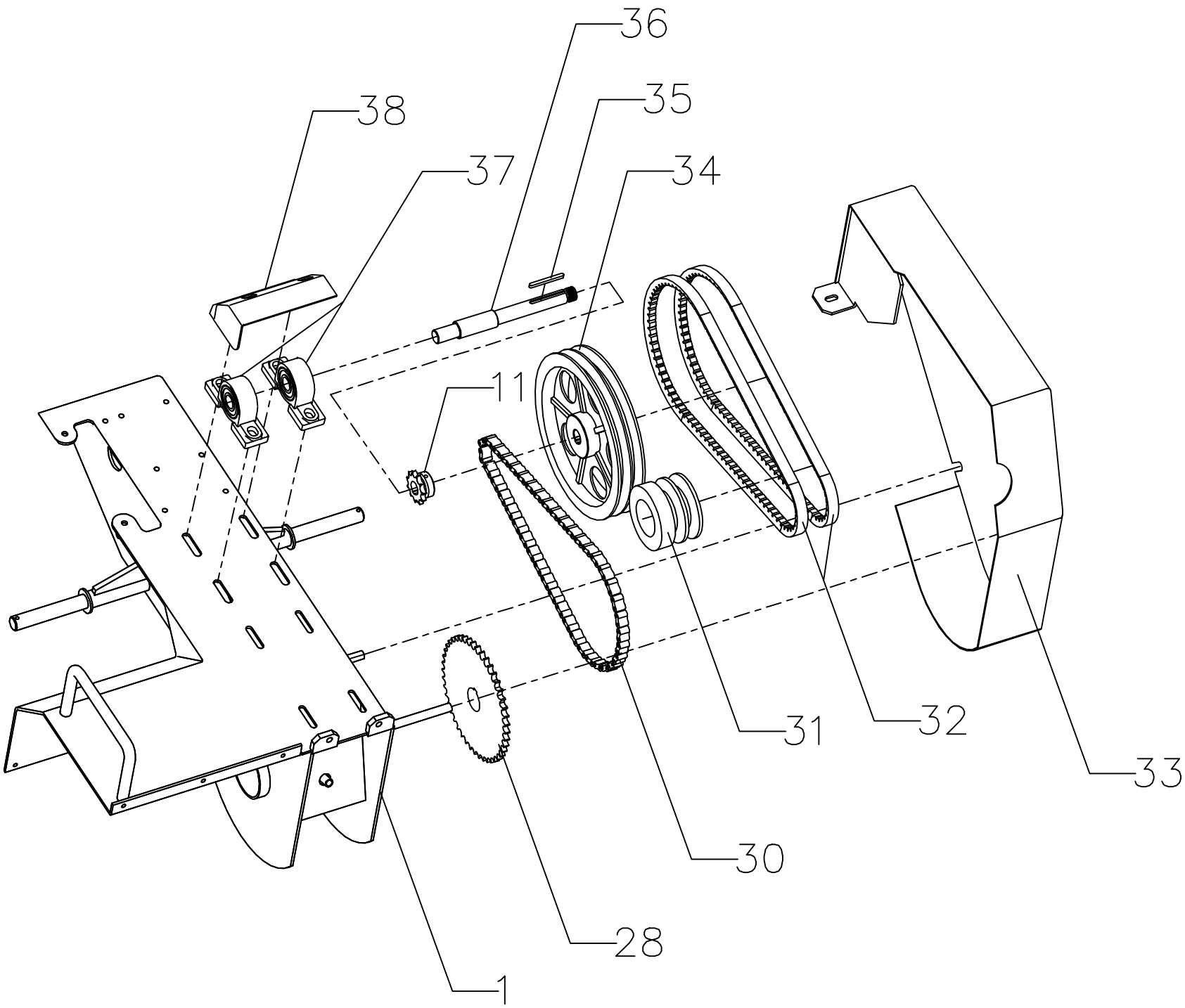
36
35
38
37
34
11
31
32
33
30
28
1

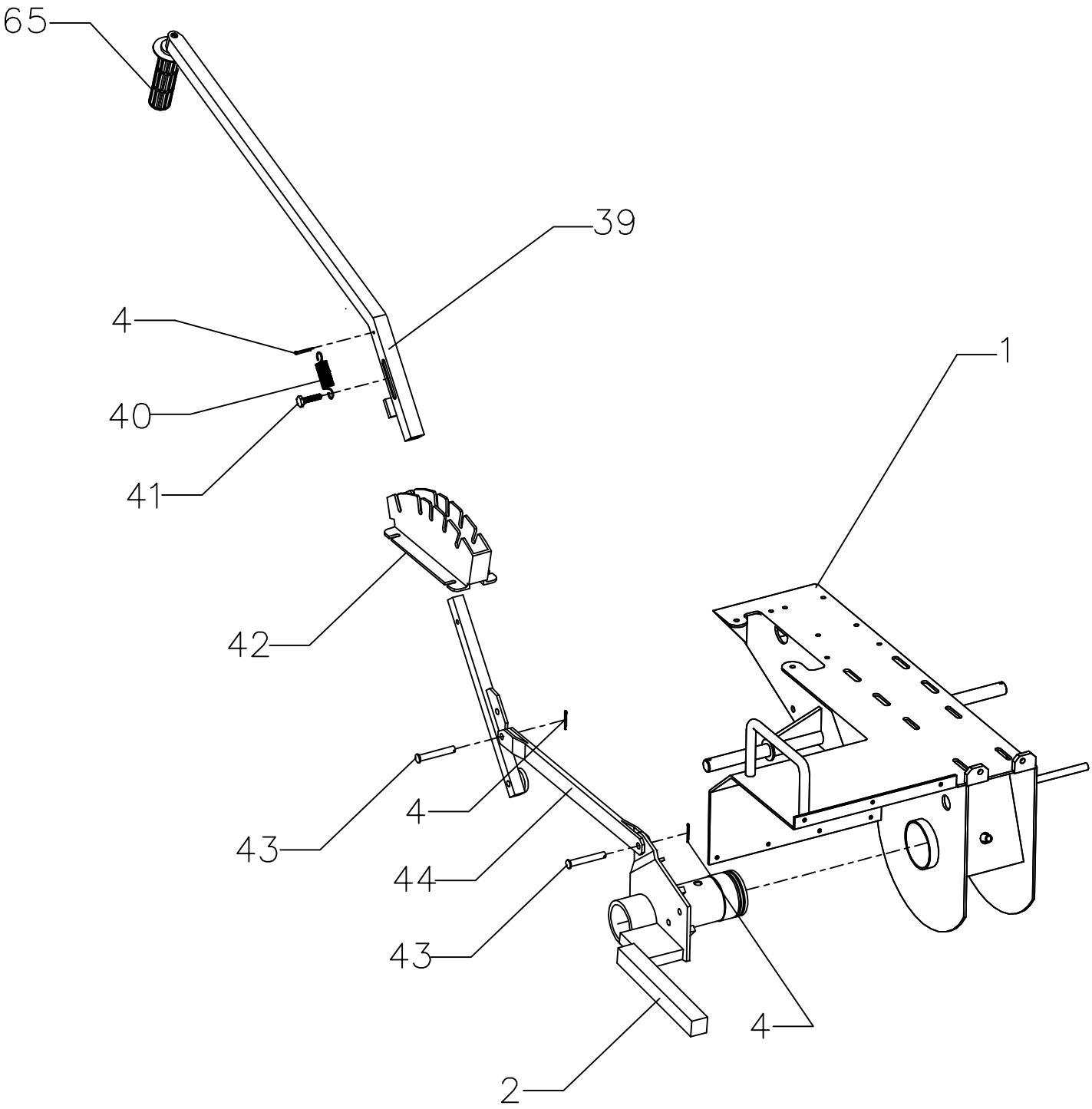
65
39
4
40
41
1
42
4
43
44
43
4
2

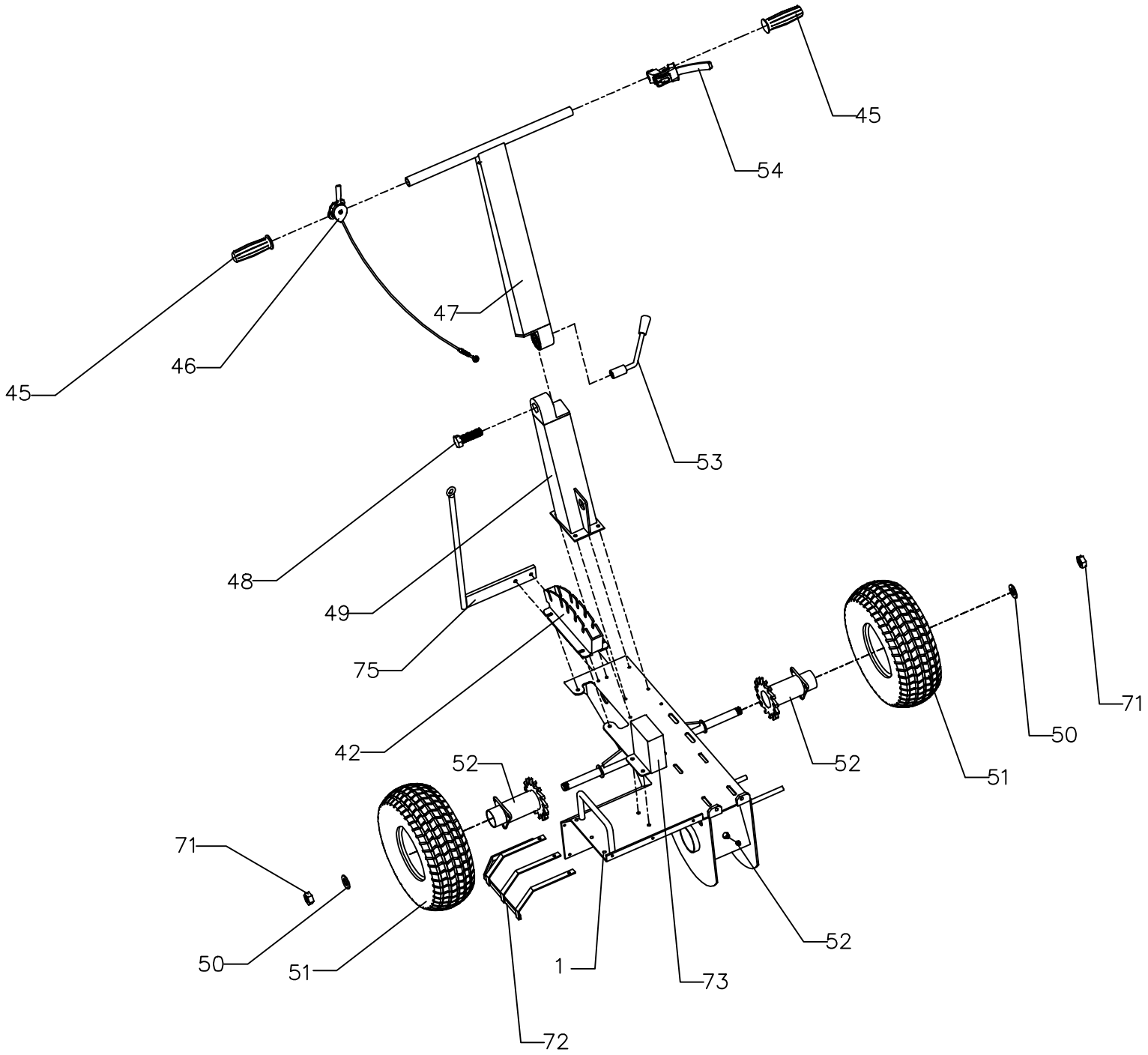
45
54
47
46
45
53
48
49
75
42
52
52
51
50
71
71
50
51
1
73
52
72

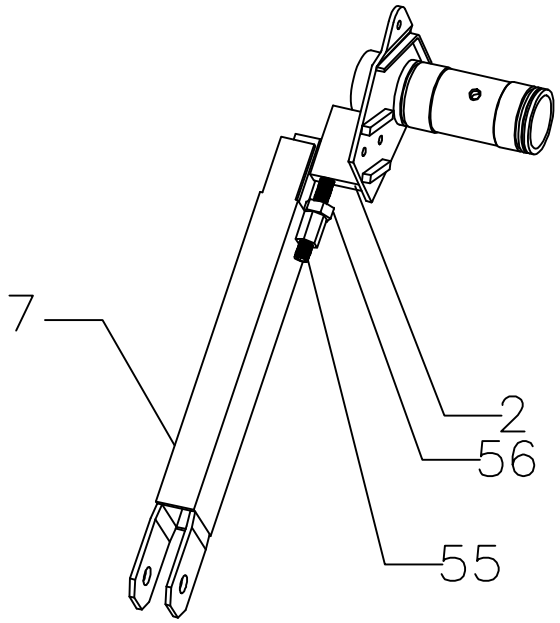
7
2
56
55

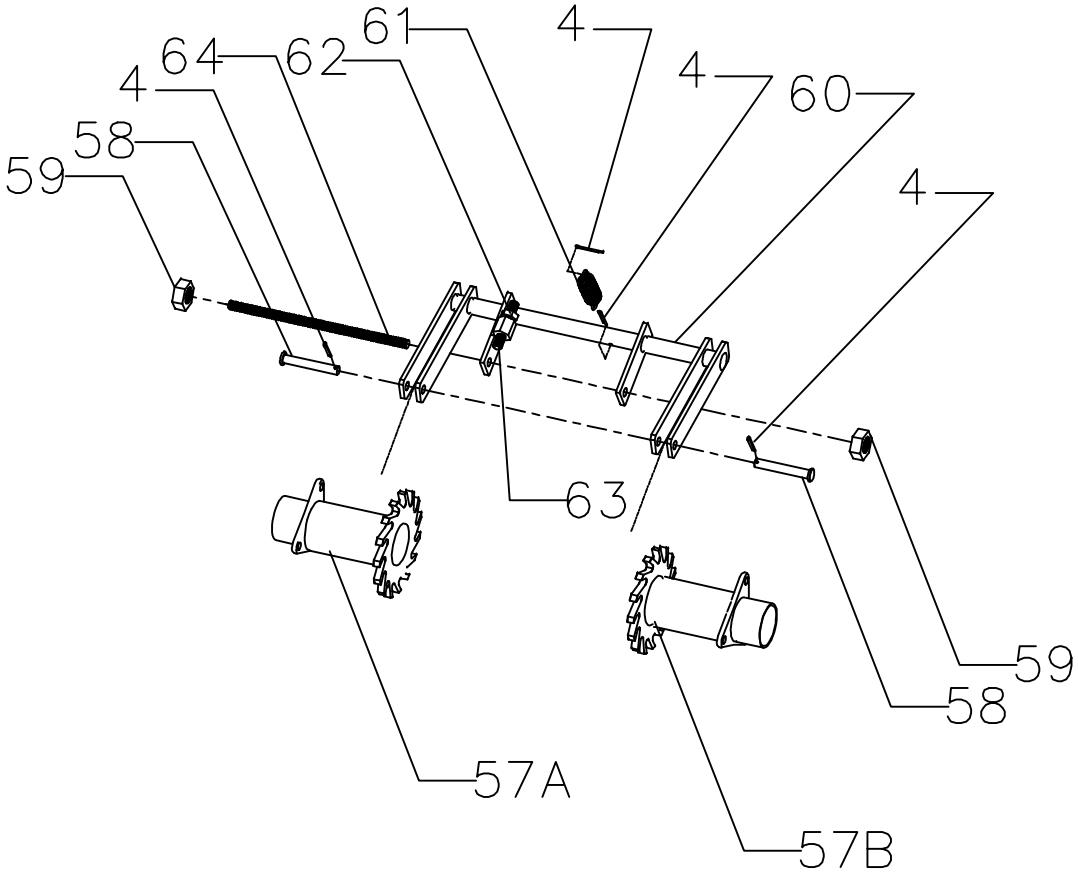
61
4
64
62
4
4
60
58
59
4
63
59
58
57A
57B